D C

压铸铝散热器

Die Cast

意乐—意大利独资企业集团

中国商务代表处

地址： 北京市朝阳区亮马桥路42号光明饭店写字楼505室

Tel： +86-10-84418355

Fax：+86-10-84418356

E-mail：sales@siragroup.com.cn

sira industrie radiators division

www.siragroup.com.cn

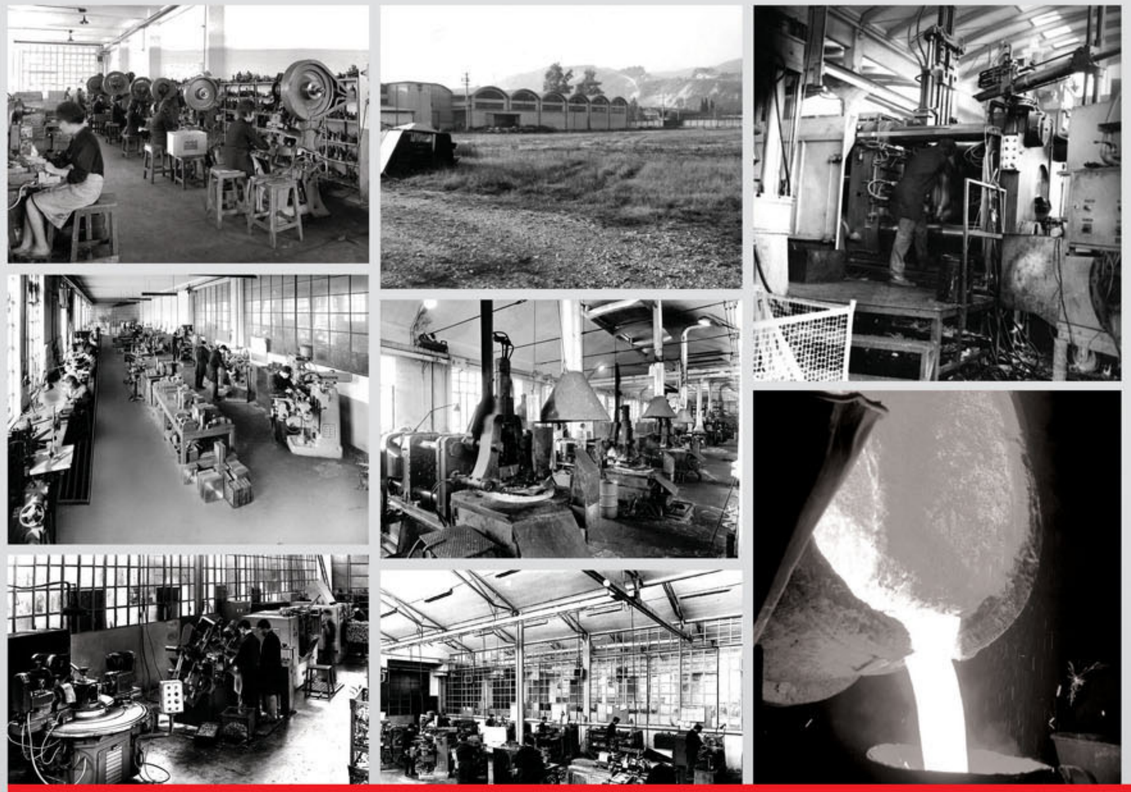

1959-2013

Die Cast

S2

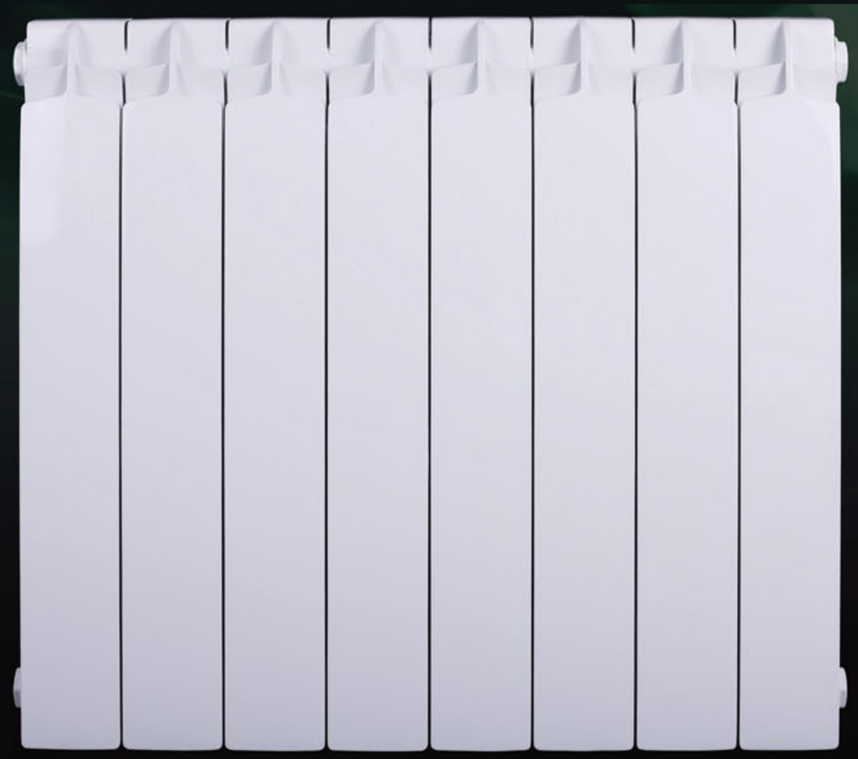

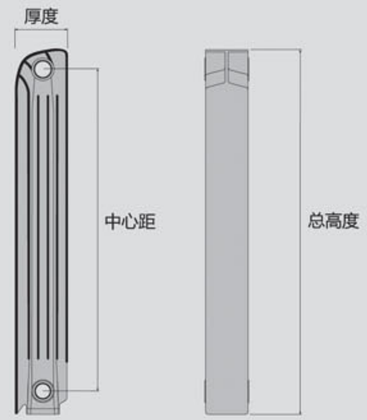

技术参数：

产品名称	中心距 (mm)	总高度 (mm)	厚度 (mm)	重量(Kg)	散热量Δt=64.5°
S2 300	300	395	90	1.01	139
S2 500	500	595	90	1.19	193
S2 600	600	695	90	1.45	214
S2 800	800	895	90	2.10	259

Quarzo

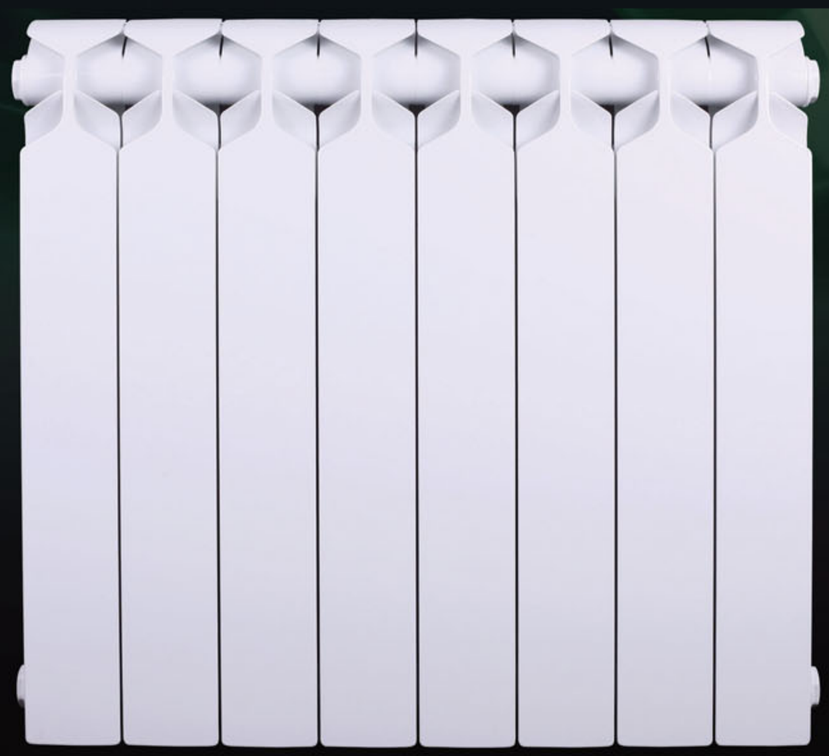

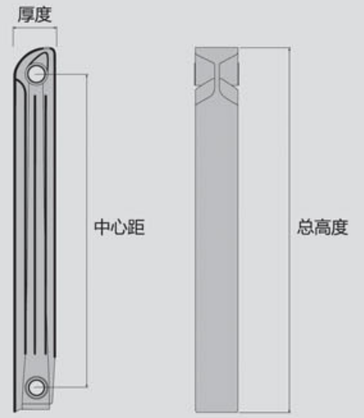

技术参数：

产品名称	中心距 (mm)	总高度 (mm)	厚度 (mm)	重量(Kg)	散热量Δt=64.5°
Quarzo 200	200	303	80	0.66	97
Quarzo 350	350	453	80	0.94	150
Quarzo 500	500	603	80	1.19	190

Diamante

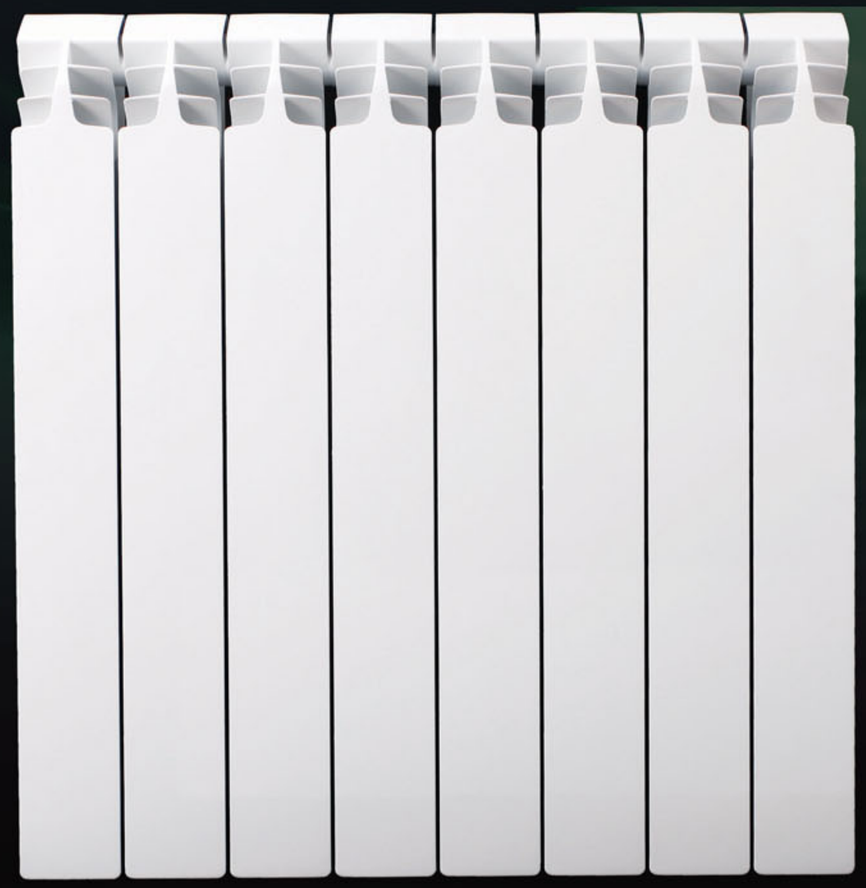

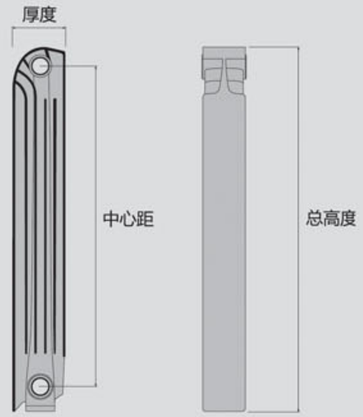

技术参数：

产品名称	中心距 (mm)	总高度 (mm)	厚度 (mm)	重量(Kg)	散热量Δt=64.5°
Diamante 300	300	380	97	0.83	140
Diamante 500	500	580	97	1.21	200
Diamante 600	600	680	97	1.34	216
Diamante 800	800	880	97	1.84	267

Zaffiro

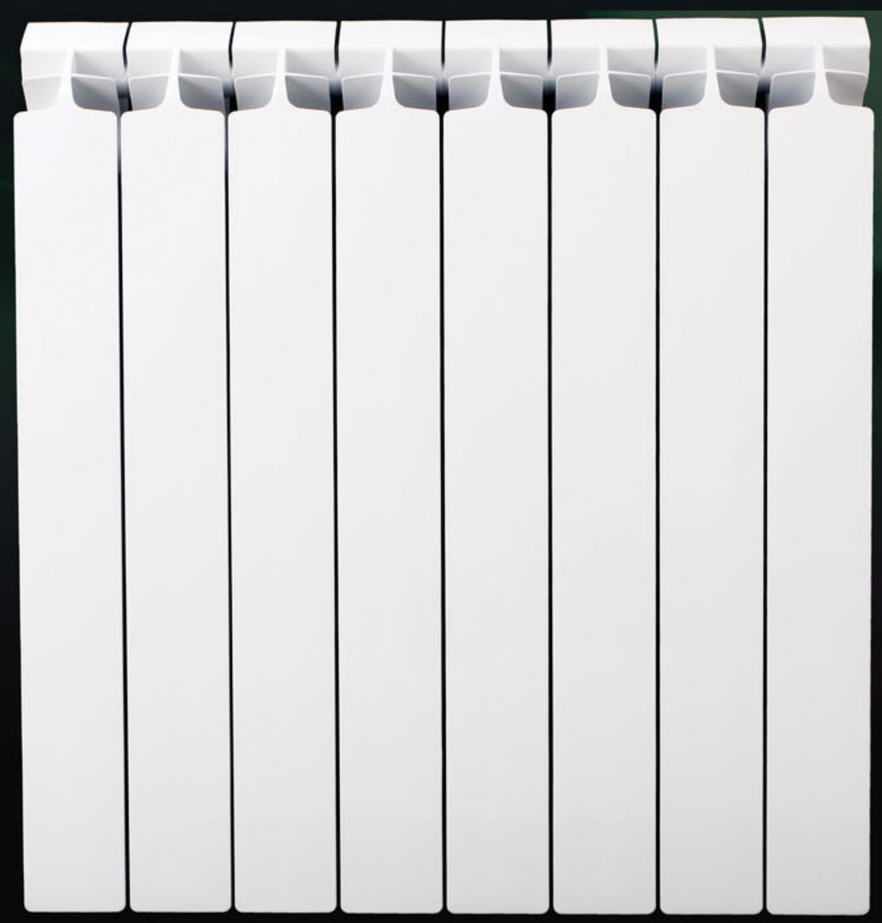

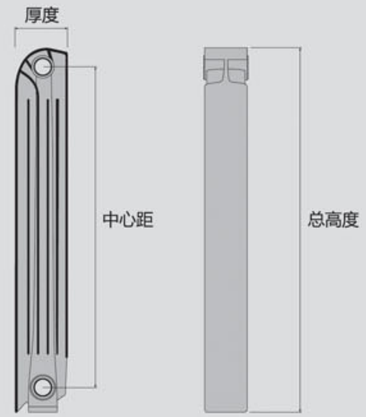

技术参数：

产品名称	中心距 (mm)	总高度 (mm)	厚度 (mm)	重量(Kg)	散热量Δt=64.5°
Zaffiro 300	300	380	97	0.81	139
Zaffiro 500	500	580	97	1.19	199
Zaffiro 600	600	680	97	1.33	212
Zaffiro 800	800	880	97	1.83	265

Alba

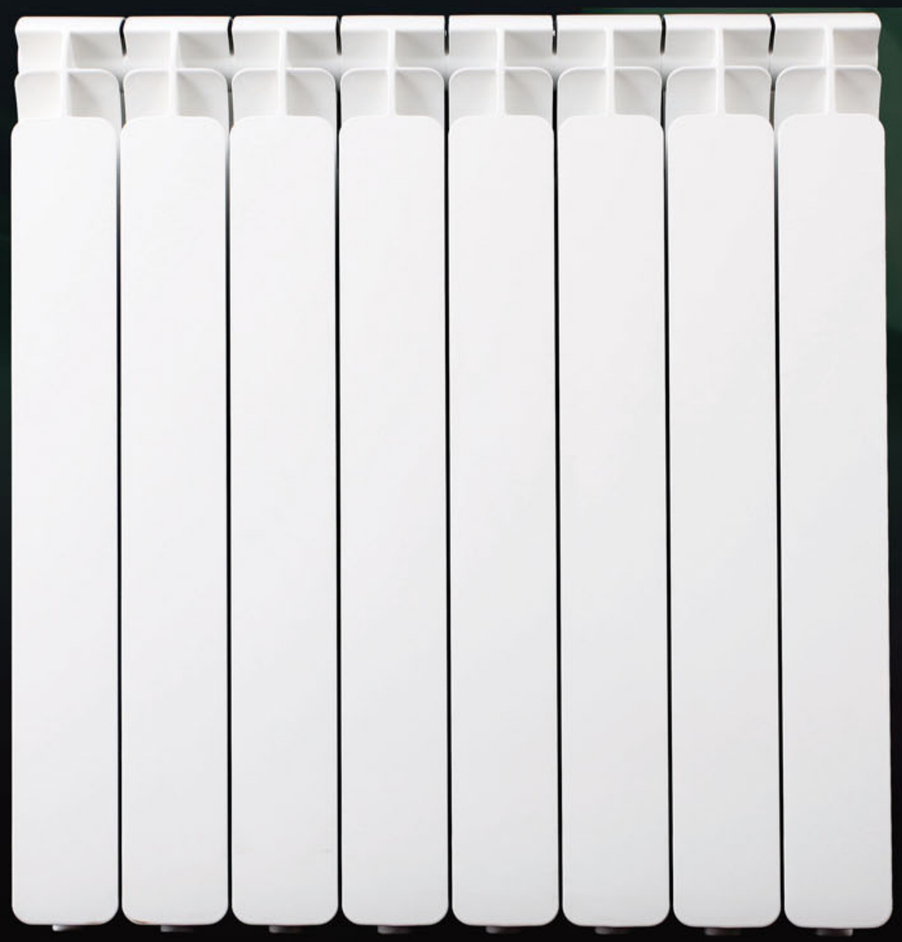

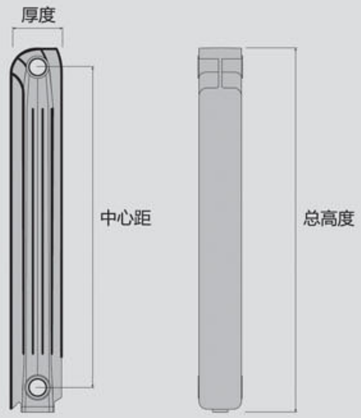

技术参数：

产品名称	中心距 (mm)	总高度 (mm)	厚度 (mm)	重量(Kg)	散热量Δt=64.5°
Alba 350	350	430	95	1.10	131
Alba 600	600	680	95	1.83	219
Alba 800	800	880	95	2.28	270

Juven

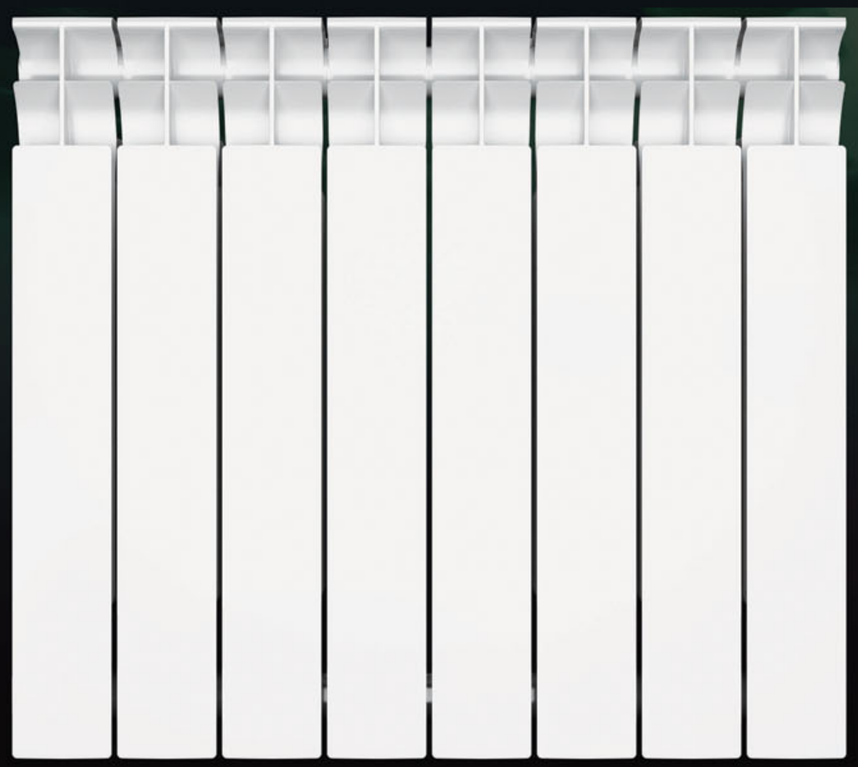

技术参数：

产品名称	中心距 (mm)	总高度 (mm)	厚度 (mm)	重量(Kg)	散热量Δt=64.5°
Juven 350	350	430	95	0.95	131
Juven 600	600	680	95	1.40	222
Juven 800	800	880	95	1.82	272

sira industrie
radiators division